HEIZKRAFT™

PUFFER – TANKS – BOLLITORI – PUFER

SILO PS / PS

PS - 500 - 800 - 1000

PS1 - 500 - 800 - 1000

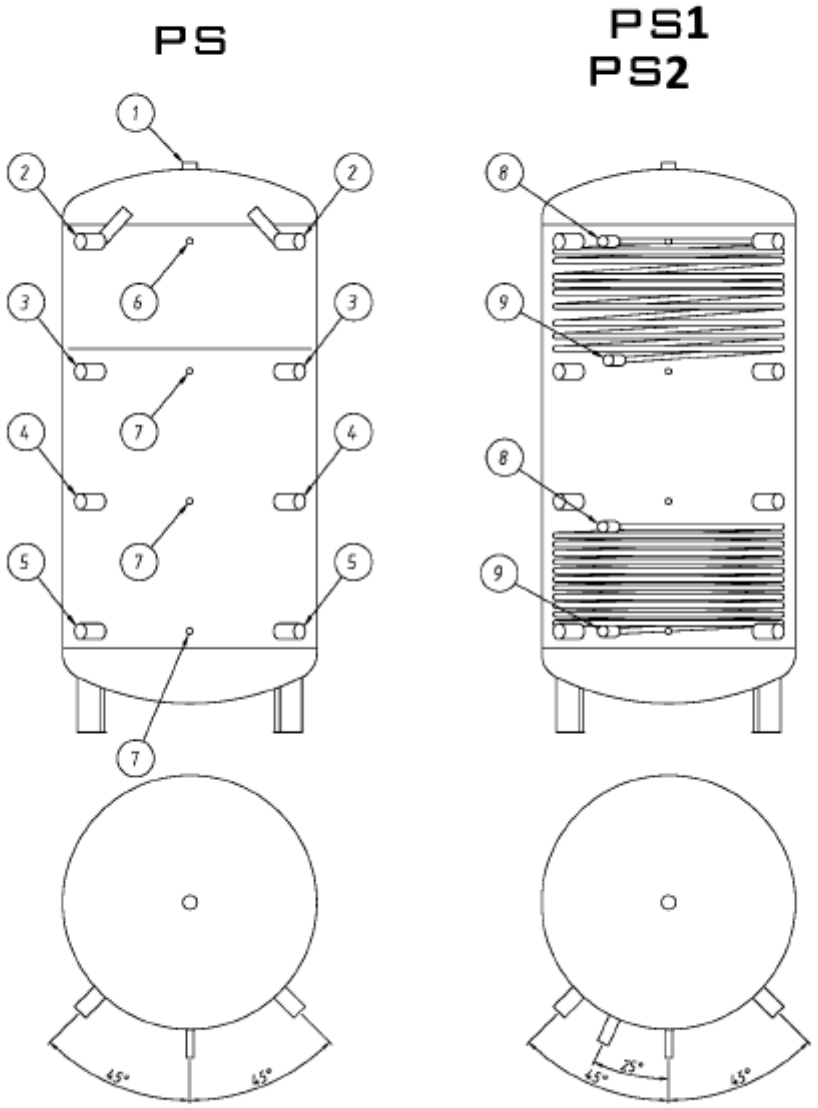
PS
PS1
PS2
1
2
2
3
3
4
4
5
5
6
7
7
7
8
9
8
9
45°
45°
45°
25°
45°

N°	ANSCHLUSSTYP / CONNECTOR TYP / TIPO DI ATTACCO / TIP CONECTOR	MODELLO / MODEL MODELL / MODEL
		500 / 800 / 1000l
1	Entlüftung / Air evacuation / Sfiato / Aerisirea	1”1/4
2	Kessel Vorlauf / Boiler inlet / Mandata caldaia / turul cazanului	1"1/2
3	Heizung Vorlauf / Heating inlet / Mandata riscaldamento / turul cazanului	1”1/2
4	Kessel-Heizung. Rücklauf / Boiler-heating outlet / Ritorno caldaia-risc. / Returul cazanului 50°	1"1/2
5	Kessel-Heizung. Rücklauf / Boiler-heating outlet / Ritorno caldaia-risc. / Returul cazanului 30°	1”1/2
6	Thermometer / Thermometer / Termometro / Thermometru	1/2”
7	Fühler / Feeler / Sonda / Senzor	1/2”
8	Wärmetauscher Vorlauf / Heat exchanger inlet / Mandata serpentino / Intrare schimbator de caldura	1”
9	Wärmetauscher, Rücklauf / Heat exchanger outlet / Ritorno serpentino / Iesire schimbator de caldura	1”

Modell	Durchmesser	Höhe
PS/ PS1/ PS2 500	850mm (inkl. 100mm Vlies)	1775mm
PS/ PS1/ PS2 800	990mm (inkl. 100mm Vlies)	1800mm
PS/ PS1/ PS2 1000	990mm (inkl. 100mm Vlies)	2190mm

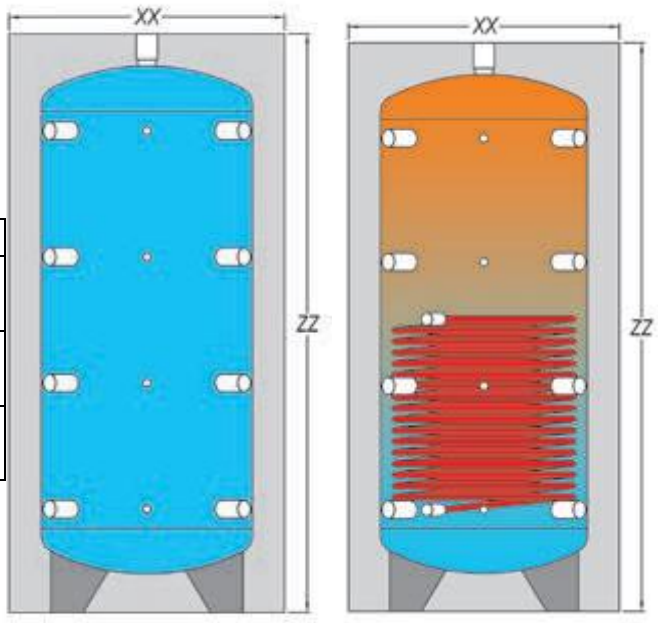

D AUFSTELLUNGSANWEISUNGEN

Alles was folgt ist entscheidend für die Garantie.

1. Die Installation muss:
   - von einem qualifizierten Installateur durchgeführt werden.
   - ein Wasserdruckminderer am Eingang vorsehen.
   - über ein laut dem technischen Daten (Speicherettiket) vorgesehenes Überdruckventil verfügen.
   - ein zum Speichervolumen angepasstes Ausdehnungsgefäß verfügen – die Dimensionierung ist vom Heizungsbauer durchzuführen.
2. Vor dem Betrieb empfehlen wir die Dichtheit v. Flansch u. Schrauben zu prüfen, Drehmoment 20 Nm.
3. Die Temperatur des Speicherinhalt muss immer unter 95°C sein. (70°C für Modelle SMALVER)
4. Man muss alle 12 Monate eine innere Reinigung durchführen.
5. Um Korrosion zu vermeiden, müssen Anoden alle 12 Monate geprüft werden; bei aggressiven Wasser , müssen die Inspektionen auf 6 Monaten verkürzt werden. Wenn der Anodenabschnitt weniger als 22 mm ist, so muss die Anode ersetzt werden.
6. Der Langelier-Sättigung Index des Wassers, gemessen bei der Betriebstemperatur, muss im Bereich von 0 bis +0,4 liegen, wobei die Härte innerhalb von 10°F und 25°F variiert

ENG INSTALLATION INSTRUCTIONS

What follows is determinant for the warranty validity.

1. The installation must:
   - Be executed by a qualified installer.
   - Be provided, where necessary, with a pressure water reducing in entrance.
   - Be provided with a safety valve according to the technical datas of the boiler.
   - Be provided with an expansion vessel (see the measuring board of the expansion vessel) proportioned to the boiler's dimensions (it's advised to size the expansion vessel by a thermal technician).
2. Before starting, you are invited to check the tightening of the hydraulic plug, apply torque 20 Nm.
3. The temperature of the boiler inside must always be under 95°C (70°C for the SMALVER models).
4. Each year an internal cleaning must be done.
5. In order to avoid corrosion, the anodes must be inspected after each 12 months. However, where the water is particularly aggressive, the inspections must be done each 6 months; if the anode section is less than 22 mm, it must be replaced, if covered with limestone is to be cleaned.
6. The water Langelier Index, measured at the operating temperature, must range from "0" to "+0,4" , hardness within 10°F and 25°F.

I ISTRUZIONI D'INSTALLAZIONE

Quanto di seguito riportato è determinante per la validità della garanzia.
Il bollitore e relativi accessori devono essere installati in luoghi aventi caratteristiche tecniche e strutturali tali da consentire un'installazione seconde le normative vigenti, garantire le operazioni di manutenzione ordinaria e straordinaria.

1. L'installazione deve:
   - Essere eseguita da un installatore qualificato e dovrà rispettare tutte le normative vigenti;
   - Prevedere, dove necessario, un riduttore di pressione per l'acqua in ingresso.
   - Prevedere una valvola di sicurezza tarata secondo quanto riportato nell'etichetta dati tecnici applicata sul boiler su entrambi i circuiti idraulici e non dovrà essere prevista alcuna intercettazione tra il bollitore e la valvola di sicurezza.
   - Prevedere lo scarico della valvola di sicurezza va allacciato ad uno scarico di adeguata portata.
   - Prevedere un vaso espansione, adeguatamente dimensionato, su entrambi i circuiti idraulici. Non dovrà essere prevista alcuna valvola di intercettazione tra il bollitore e il vaso di espansione.
   - Garantire lo spazio sufficiente per eseguire le operazioni di manutenzione, nonché lasciato lo spazio sufficiente per la rimozione dell'anodo al magnesio.
   - Predisporre una vasca anti sversamento, idoneamente collegata ad uno scarico sifonato di portata adeguata, atta a contenere eventuali fuoriuscite accidentali d'acqua, qualora le stesse possano arrecare danni ai beni propri ed altrui.
   - Assicurarsi che i materiali utilizzati per l'installazione e il collegamento siano compatibili alle caratteristiche minime richieste per l'utilizzo solare;
   - Avvenire in un ambiente nel quale non possa avvenire il congelamento del bollitore e comunque non deve essere esposto agli agenti atmosferici;
2. Prima della messa in funzione è bene verificare il serraggio delle viti della flangia, applicare coppia di 20 Nm.
3. La temperatura del contenuto del boiler deve sempre essere inferiore a 95°C (70°C per i modelli SMALVER).
4. Deve essere eseguita la pulizia interna ogni 12 mesi.
5. Per evitare la corrosione, gli anodi devono essere controllati ogni 12 mesi ma, dove le acque sono particolarmente aggressive le ispezioni devono essere eseguite ogni 6 mesi; se l'anodo ha sezione inferiore a 22 mm va sostituito, se ricoperto da calcare va pulito.
6. L'Indice di Langelier dell'acqua, misurato alla temperatura di esercizio, deve essere compreso tra "0" e "+0,4", durezza tra 10°F e 25°F.

RO INSTRUCTIUNI DE INSTALARE

Ceea ce urmează este determinant pentru valabilitatea garanției.

1. Instalația trebuie:
   - Să fie executat de un instalator calificat.
   - Să fie prevăzut, acolo unde este necesar, cu un reductor de presiune a apei la intrare
   - Sa fie prevazut cu supapa de siguranta conform datelor tehnice ale cazanului.
   - Să fie prevăzut cu un vas de expansiune (vezi placa de măsurare a vasului de expansiune) proporțional cu dimensiunile cazanului (se recomandă dimensionarea vasului de expansiune de către un termotehnic).

2. Înainte de a începe, să verificați strângerea flanșei inferioare a boilerului, aplicați un cuplu de 20 Nm.
3. Temperatura din interiorul cazanului trebuie să fie întotdeauna sub 95°C (70°C pentru modelele SMALVER).
4. In fiecare an trebuie facuta o curatenie interioara.
5. Pentru a evita coroziunea, anozii trebuie inspectați la fiecare 12 luni. Totuși, acolo unde apa este deosebit de agresivă, inspecțiile trebuie făcute la fiecare 6 luni; daca sectiunea anodului este mai mica de 22 mm, acesta trebuie inlocuit, daca se va curata acoperirea cu calcar.
6. Indicele Langelier al apei, măsurat la temperatura de funcționare, trebuie să varieze de la „0" la „+0,4" , duritatea între 10°F și 25°F.

DIMENSIONIERUNG DES EXPANSIONSGEFÄSSES:
In Anlagen mit Zirkulationslanzen oder Pumpen muss auch das Wasservolumen der Rohrleitungen berücksichtigt werden.

DIMENSIONING OF THE EXPANSION TANK:
In equipments with sanitary re-circulation rings the volume of the water in the pipes is to be taken into account.

DIMENSIONAMENTO VASO D'ESPANSIONE:
Negli impianti con anelli di ricircolo sanitari, si deve considerare anche il volume d'acqua presente nelle tubature.

DIMENSIONAREA VASULUI DE EXPANSIUNE:
În instalațiile cu țeavă de circulație sau pompe, trebuie luat în considerare și volumul de apă din conducte.

Tipo Type Typ Typ L	Betriebstemp. Working Temp. Temp. Eser. Temp. de lucru 40°C	Betriebstemp. Working Temp. Temp. Eser. Temp. de lucru 50°C	Betriebstemp. Working Temp. Temp. Eser. Temp. de lucru 60°C	Betriebstemp. Working Temp. Temp. Eser. Temp. de lucru 70°C	Betriebstemp. Working Temp. Temp. Eser. Temp. de lucru 80°C	Betriebstemp. Working Temp. Temp. Eser. Temp. de lucru 90°C
500	3,9	6,1	8,6	11,4	14,5	18,0
800	6,3	9,6	13,6	18,2	23,2	28,8
1000	7,8	12,1	17,1	22,7	29,0	36,0

MAXIMALER BETRIEBSDRUCK
MAXIMAL WORKING-PRESSURE
PRESSIONE MASSIMA DI ESERCIZIO DEL SANITARIO -
PRESIUNEA MAXIMA DE LUCRU

MAXIMALER BETRIEBSDRUCK WÄRMETAUSCHER
MAXIMAL WORKING PRESSURE HEAT EXCHANGER
PRESSIONE MASSIMA DI ESERCIZIO DELLO SCAMBIATORE **10 bar**
PRESIUNE MAXIMĂ DE FUNCȚIONARE SCHIMBĂTOR DE CĂLDURĂ

MAXIMALER BETRIEBSDRUCK HEIZUNG
MAXIMUM WORKING PRESSURE HEATING
PRESSIONE MASSIMA DI ESERCIZIO DEL RISCALDAMENTO
PRESIUNEA MAXIMA DE LUCRU / CALDURA **3 bar**

Die Speicher werden nach den 2014/68/UE (P.E.D.) Europäische Druckgeräte Richtlinien hergestellt, germäss Artikel 4.3.
The tanks are produced according to the basic EEC Directives 2014/68/UE(P.E.D.) for the pressure equipments, as in the art. 4.3.
I serbatoi rispettano i requisiti fondamentali della Direttiva Europea 2014/68/UE relativa alle attrezzature a pressione, in accordo all' art. 4.3.

DE Die Firma leistet Garantie für ihre eigenen Produkte, welche mit einem entsprechenden Identifikationskodex versehen sind. Gewährleistungsansprüche setzen voraus, dass Mängel innerhalb von 8 Tagen nach Feststellung schriftlich angezeigt werden, entweder mittels Rücksendung des Garantiescheins, gestempelt von unserer Ausgabestelle. Die Garantiezeit wird, je nach Produkt, wie folgt festgelegt: Bei berechtigten Beanstandungen werden wir nach unserer Wahl und aufgrund eigener Überprüfung bzw. einer von uns anerkannten Begutachtung kostenlose Nachbesserungen ausführen oder Ersatzlieferungen an die ursprüngliche Empfangsstation leisten, gegen Rückgabe der mangelhaften Ware. Ein- und Ausbaukosten werden von uns nicht übernommen, mit Ausnahme von besonderen Vereinbarungen.

Alle Garantieleistungen setzen folgende Bedingungen voraus:

- Etwaige Mängelrügen haben vor Beginn der Montage, der Weiterverarbeitung oder der Weitergabe an Dritte zu erfolgen.
- Die Installation von Brauchwasserspeichern hat durch zugelassene Fachbetriebe zu erfolgen; darüber hinaus muss die Anlage mit einem Sicherheitsventil und einem passenden Ausdehnungsgefäß ausgestattet werden. Die in der Montage-, Inbetriebnahme- und Wartungsanleitung aufgeführten Punkte sind zu beachten.
- Emaillierte oder kunststoffbeschichtete Wassererwärmer müssen entsprechend betrieben und gewartet werden hinsichtlich Einhaltung der Temperaturen und des Betriebsdrucks, Prüfung ggf. Austausch der Schutzanode (alle 6 Monate), der Langelier-Index des Wassers zwischen 0 und +0,4, Härte innerhalb von 10°F und 20°F, maximale Chloridkonzentration 70 mg/l, minimale Leitfähigkeit 150 µS/cm.

Von der Garantie ausgeschlossen sind außerdem alle Schäden mit folgenden Ursachen:

- Fehlerhafte Montage bzw. unfachmännische Inbetriebsetzung und unsachgemäße Verwendung.
- Fehler, die auf mechanische Einflüsse (Schlag oder Stoß bei der Montage oder auf der Baustelle, unvorsichtiger Transport usw.) zurückzuführen sind.
- Fremdeinspülung irgendwelcher Partikel, Montagerückstände usw. sowie Schäden an Dichtungen durch nicht überprüfte bzw. nachgezogene Schrauben.
- Tanks aus Kohlenstoffstahl werden nur zu ästhetischen Zwecken außen lackiert geliefert; etwaige Unregelmäßigkeiten, Risse oder Ablösungen von Teilen der Lackierung sind nicht auf Herstellungsfehler zurückzuführen, sondern werden durch Oberflächenveränderungen verursacht, die durch die Hochtemperaturverarbeitung der Tanks selbst (Ofenverglasung, Beizen, Schweißen usw.) entstehen. Diese oberflächlichen Aspekte beeinträchtigen in keiner Weise die Lebensdauer und Funktionalität des Tanks, die vom Hersteller voll garantiert bleibt. Ersatz- oder Entschädigungsanfragen, die sich auf diesen Aspekt beziehen, werden daher nicht akzeptiert.
- Nach der Installation des Kessels festgestellte Schäden an der Isolierung.
- Rost oder Feuchtigkeit auf den Gewinden der Anschlüsse sind natürliche Phänomene, die deren Funktionalität nicht beeinträchtigen. Der Installateur kann, wenn er es für angebracht hält, die Gewinde vor dem Herstellen der Verbindungen reinigen.
- Mängelrügen berechtigen nicht zur Zurückhaltung des Kaufpreises oder eines Teils davon oder zur Aufrechnung mit Gegenansprüchen.

Wir behalten uns das Recht vor, Garantieansprüche zu verweigern, falls der Käufer seine Zahlungsverpflichtungen uns gegenüber nicht erfüllt hat. Sonstige Ansprüche, insbesondere solche auf Ersatz jeglicher weitergehenden Schäden einschließlich Folgeschäden an Personen und Sachen, sind ausgeschlossen.

ENG The company provides a warranty for its own products, which are marked with an appropriate identification code. Warranty claims require that defects be reported in writing within 8 days of discovery, either by returning the warranty certificate stamped by our issuing office. The warranty period is determined as follows, depending on the product: In the case of justified complaints, we will, at our discretion and based on our own inspection or an assessment recognized by us, perform free repairs or provide replacement delivery to the original receiving station, upon return of the defective goods. Installation and removal costs will not be covered by us, except for special agreements.

All warranty services are subject to the following conditions:

- Any complaints about defects must be made before the start of assembly, further processing, or passing on to third parties.

- The installation of domestic water heaters must be carried out by authorized specialist companies; furthermore, the system must be equipped with a safety valve and a suitable expansion vessel. The points listed in the assembly, commissioning, and maintenance instructions must be observed.
- Enameled or plastic-coated water heaters must be operated and maintained appropriately concerning compliance with temperatures and operating pressure, inspection, and if necessary, replacement of the protection anode (every 6 months), the Langelier Index of the water between 0 and +0.4, hardness within 10°F and 20°F, maximum chloride concentration 70 mg/l, minimum conductivity 150 µS/cm.

The warranty also excludes all damage caused by the following:

- Incorrect assembly or unprofessional commissioning and improper use.
- Errors due to mechanical influences (impact or shock during assembly or on the construction site, careless transport, etc.).
- Infiltration of any particles, assembly residues, etc., as well as damage to seals due to unchecked or retightened screws.
- Tanks made of carbon steel are delivered painted on the outside only for aesthetic purposes; any irregularities, cracks, or flaking of parts of the paint are not due to manufacturing defects but are caused by surface changes resulting from the high-temperature processing of the tanks themselves (oven enameling, pickling, welding, etc.). These superficial aspects in no way affect the lifespan and functionality of the tank, which remains fully guaranteed by the manufacturer. Requests for replacement or compensation related to this aspect will therefore not be accepted.
- Damage to the insulation detected after the boiler has been installed.
- Rust or moisture on the threads of the connections are natural phenomena that do not affect their functionality. The installer may clean the threads before making the connections if deemed appropriate.
- Complaints about defects do not entitle the buyer to withhold the purchase price or any part of it or to offset against counterclaims.

We reserve the right to refuse warranty claims if the buyer has not fulfilled their payment obligations to us. Other claims, especially those for compensation for any further damage, including consequential damage to persons and property, are excluded.

I La Società costruttrice garantisce tutti i propri prodotti che siano corredati del proprio codice d'identificazione. I reclami per difetti devono pervenire entro il termine di 8 gg. dall'evidenza o a mezzo del foglio di garanzia accluso, convalidato del ns. punto vendita oppure in forma scritta. Per contestazioni lecite, a ns. giudizio in base ai difetti riscontrati su ns. esame e/o su perizia da noi riconosciuta, la garanzia consiste nella riparazione in loco
o nella sostituzione del prodotto, franco di spese di trasporto al ns. punto vendita, a fronte restituzione del pezzo difettoso. Costi di installazione esclusi, salvo accordi specificamente previsti.

La prestazione di garanzia si intende soggetta alle seguenti condizioni:
- Eventuali reclami devono avvenire prima della messa in opera di eventuali lavorazioni a complemento o di cessione a terzi.
- L'installazione di bollitori deve essere eseguita da azienda/installatore qualificato; inoltre **l'installazione deve prevedere valvola di sicurezza e vaso di espansione adeguato. Devono essere rispettati i punti elencati nelle Istruzioni di installazione, messa in funzione e manutenzione.**
- Bollitori Smalglass o Smalver sono assoggettati all'uso e manutenzione di rito, con riguardo e osservanza delle temperature indicate e pressione d'esercizio, controllo e sostituzione dell'anodo di magnesio periodico(meglio se ogni 6 mesi), indice di Langelier dell'acqua tra 0 e +0,4, durezza tra 10°F e 20°F, concentrazione massima dei cloruri 70 mg/l, conducibilità minima 150 microS/cm.

Dalla garanzia sono comunque esclusi i danni provocati da:
- Montaggio difettoso e messa in opera non conforme o uso improprio del serbatoio.
- Difetti causati da fattori ad azione meccanica (urto o deformazioni in fase di montaggio, in cantiere o durante il trasporto).
- Immissione all'interno di particelle estranee quali resti di materiale da montaggio, trucioli di filettatura etc. oppure danni causati da guarnizioni non controllate o non serrate.
- I serbatoi in acciaio al carbonio vengono forniti verniciati esternamente a solo scopo estetico, eventuali irregolarità, screpolature o distacco di parti della vernice non sono da attribuire a difetti di lavorazione ma sono causati da alterazioni superficiali dovute alle lavorazioni ad alta temperatura dei serbatoi medesimi (vetrificazione in forno, decapaggio, saldatura, ecc.). Tali aspetti superficiali non pregiudicano il alcun modo la durata e la funzionalità del serbatoio che rimane completamente garantito dal costruttore. Non sono quindi accettate richieste di sostituzione o compensazioni relative a questo aspetto.
- Danni all'isolamento rilevati dopo l'installazione del bollitore.
- Ruggine o umidità sui filetti delle connessioni sono fenomeni naturali che non alterano la funzionalità delle stesse, sarà l'installatore che, se riterrà opportuno, potrà pulire i filetti prima di effettuare le giunzioni.
- Le contestazioni non danno diritto alla ritenzione del prezzo d'acquisto o ad una parte dello stesso o a compensazione con altre richieste.

Ci riserviamo il diritto di respingere richieste di garanzie nel caso che l'acquirente non abbia rispettato gli obblighi di pagamento previsti. Ulteriori richieste di risarcimento, in special modo per danni diretti e indiretti a persone o cose, non vengono riconosciuti.

RO Compania oferă o garanție pentru propriile produse, care sunt marcate cu un cod de identificare corespunzător. Revendicările pentru garanție necesită ca defectele să fie raportate în scris în termen de 8 zile de la descoperire, fie prin returnarea certificatului de garanție ștampilat de biroul nostru emitent. Perioada de garanție este stabilită după cum urmează, în funcție de produs: În cazul reclamațiilor justificate, vom efectua, la discreția noastră și pe baza propriilor noastre inspecții sau a unei evaluări recunoscute de noi, reparații gratuite sau livrare de înlocuire către stația de recepție originală, în schimbul returnării bunurilor defecte. Costurile de instalare și demontare nu vor fi acoperite de noi, cu excepția acordurilor speciale.

Toate serviciile de garanție sunt supuse următoarelor condiții:

- Orice plângere referitoare la defecte trebuie făcută înainte de începerea asamblării, prelucrării ulterioare sau transmiterii către terți.
- Instalarea încălzitoarelor de apă trebuie efectuată de companii specializate autorizate; în plus, sistemul trebuie echipat cu o supapă de siguranță și un vas de expansiune adecvat. Punctele enumerate în instrucțiunile de asamblare, punere în funcțiune și întreținere trebuie respectate.
- Încălzitoarele de apă emailate sau acoperite cu plastic trebuie să fie operate și întreținute adecvat în conformitate cu temperaturile și presiunea de operare, inspecție și, dacă este necesar, înlocuirea anodului de protecție (la fiecare 6 luni), indicele Langelier al apei între 0 și +0,4, duritatea între 10°F și 20°F, concentrația maximă de clorură 70 mg/l, conductivitatea minimă 150 µS/cm.

Garanția exclude, de asemenea, toate daunele cauzate de următoarele:

- Asamblare incorectă sau punere în funcțiune neprofesională și utilizare improprie.
- Erori datorate influențelor mecanice (impact sau șoc în timpul asamblării sau pe șantier, transport neglijent, etc.).
- Infiltrarea oricăror particule, reziduuri de asamblare, etc., precum și deteriorarea etanșărilor din cauza șuruburilor nesupravegheate sau restrânse din nou.
- Tancurile din oțel carbon sunt livrate vopsite doar pe exterior în scopuri estetice; orice iregularități, crăpături sau exfolieri ale vopselei nu sunt datorate defectelor de fabricație, ci sunt cauzate de schimbările de suprafață rezultate din prelucrarea la temperaturi înalte a tancurilor înșiși (emailare cu cuptor, decapare, sudură, etc.). Aceste aspecte superficiale nu afectează în niciun fel durata de viață și funcționalitatea tancului, care rămâne pe deplin garantată de producător. Solicitările de înlocuire sau compensare legate de acest aspect nu vor fi acceptate.
- Deteriorarea izolației detectată după instalarea cazanului.
- Rugina sau umiditatea pe filetele conexiunilor sunt fenomene naturale care nu afectează funcționalitatea acestora. Instalatorul poate curăța filetele înainte de realizarea conexiunilor dacă consideră necesar.
- Plângerile referitoare la defecte nu îndreptățesc cumpărătorul să rețină prețul de achiziție sau o parte din acesta sau să compenseze cu cereri reciproce.

Ne rezervăm dreptul de a refuza revendicările de garanție în cazul în care cumpărătorul nu și-a îndeplinit obligațiile de plată către noi. Alte cereri, în special cele pentru compensații pentru orice daune ulterioare, inclusiv daunele consecințiale aduse persoanelor și proprietății, sunt excluse."

RICHTLINIE PARAMETER 2009/125/CE , Reg. UE 2017-1369 – EN 12897
DIRECTIVE PARAMETERS 2009/125/CE , Reg. UE 2017-1369 – EN 12897
PARAMETRI DIRETTIVA 2009/125/CE , Reg. UE 2017-1369 – EN 12897
PARAMETRI DIRECTIVA 2009/125/CE , Reg. UE 2017-1369 – EN 12897

GRÖSSE(ISO) SIZE(INSUL.) TAGLIA(ISOL.) DIMENSIUNE (ISOL.)	KAPAZITÄT CAPACITY CAPACITA' CAPACITATE (L)	WÄRMEVERLUST STANDING LOSS DISPERSIONE PIERDERE CALDURA (W)	SPEZIFISCHE VERLUST SPECIFIC LOSS DISP.SPEC. PIERDERE SPECIFICA (W/K)	ENERGIE-KLASSE ENERGY CLASS CLASSE ENER. CLASA ENERGETICA
500(100mm SOFT PL)	476	110	2,79	C
800(100mm SOFT PL)	710	131	2,91	-
1000(100mm SOFT PL)	920	143	3,18	-

NOTIZEN / NOTES / NOTE / NOTITE:

GARANTIESCHEIN
GUARANTEE COUPON
TAGLIANDO DI GARANZIA
CERTIFICAT DE GARANTIE

DER SPEICHER WURDE MIT DEM 1,5 FACHEN DRUCK DES BETRIEBSDRUCK GETESTET
THE TANK HAS BEEN CHECKED THROUGH PRESSURE TEST THAT MEANS 1,5 MORE THAN THE OPERATING PRESSURE
IL BOLLITORE E' STATO COLLAUDATO CON PROVA IDRAULICA CON PRESSIONE PARI A 1,5 VOLTE QUELLA D'ESERCIZIO
BOILERUL A FOST VERIFICAT SI TESTAT PRIN TEST DE PRESIUNE, CARE INSEAMNA CU 1,5 ORI MAI MULT DECAT PRESIUNEA DE OPERARE

DATUM / DATE	FIRMA / COMPANY

Stempel und Unterschrift des Installateurs
Stamp and signature of installer

Timbro, data e firma dell'installatore
Ştampila şi semnătura instalatorului

Für jede Anfrage oder Reklamation bitte Kopie dieses Abschnittes beilegen
For any request of information or for any complaint please enclose copy of this coupon
Per qualsiasi richiesta d'informazione o reclamo allegare copia del presente tagliando
Pentru orice solicitare de informații sau pentru orice reclamație, vă rugăm să atașați o copie a acestui cupon

HEIZKRAFT™

Westech Solar e.U.
Wienersdorfer Strasse 20-24/M37
2514 Traiskirchen – Österreich
office@heizkraft.energy
www.heizkraft.energy